1.

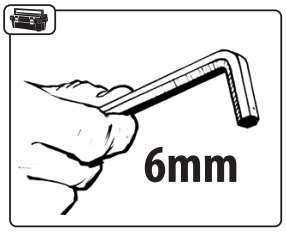

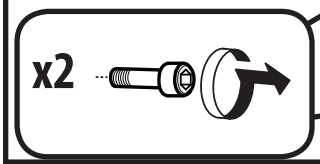

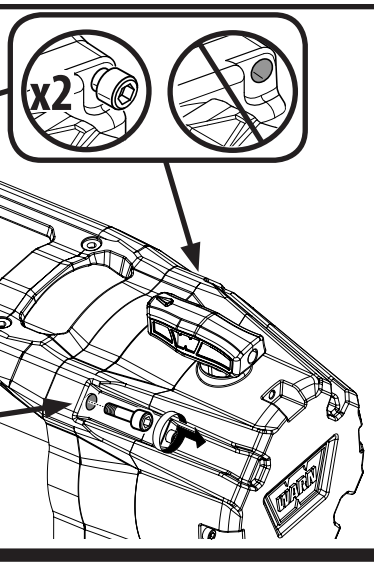

2.

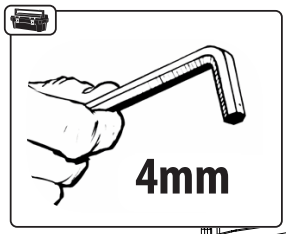

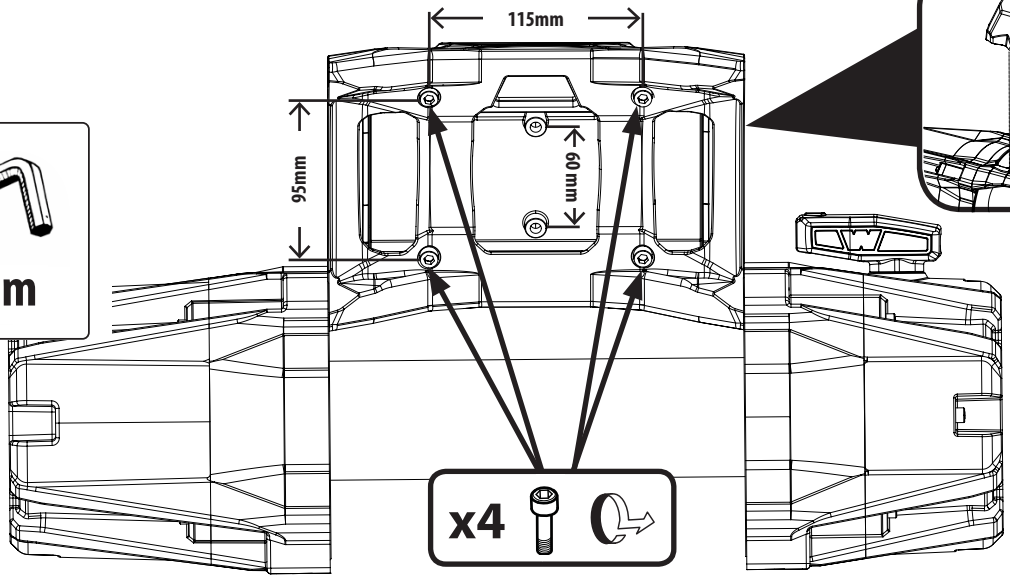

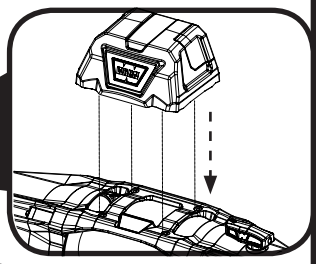

3.

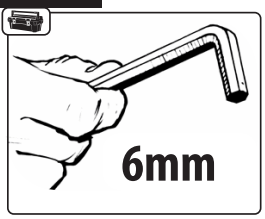

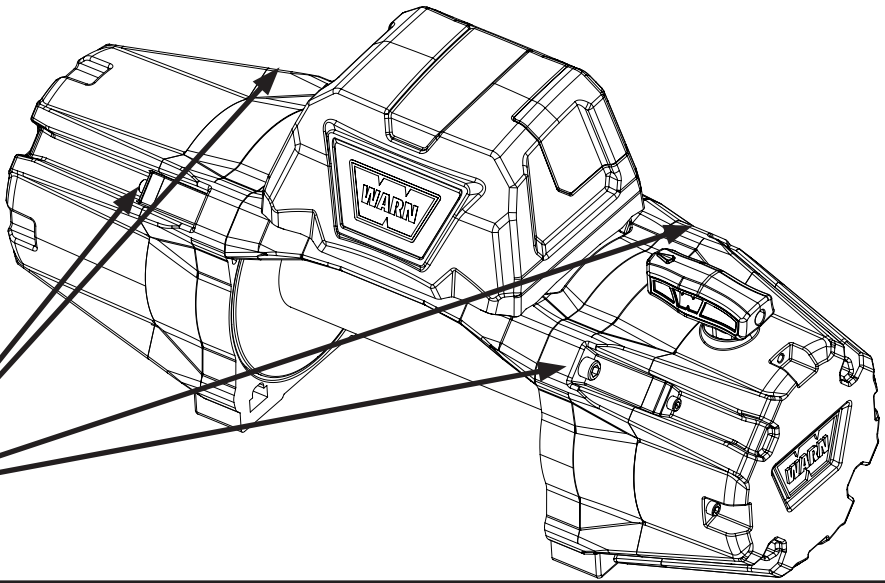

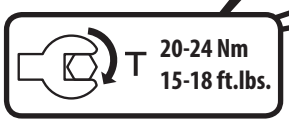

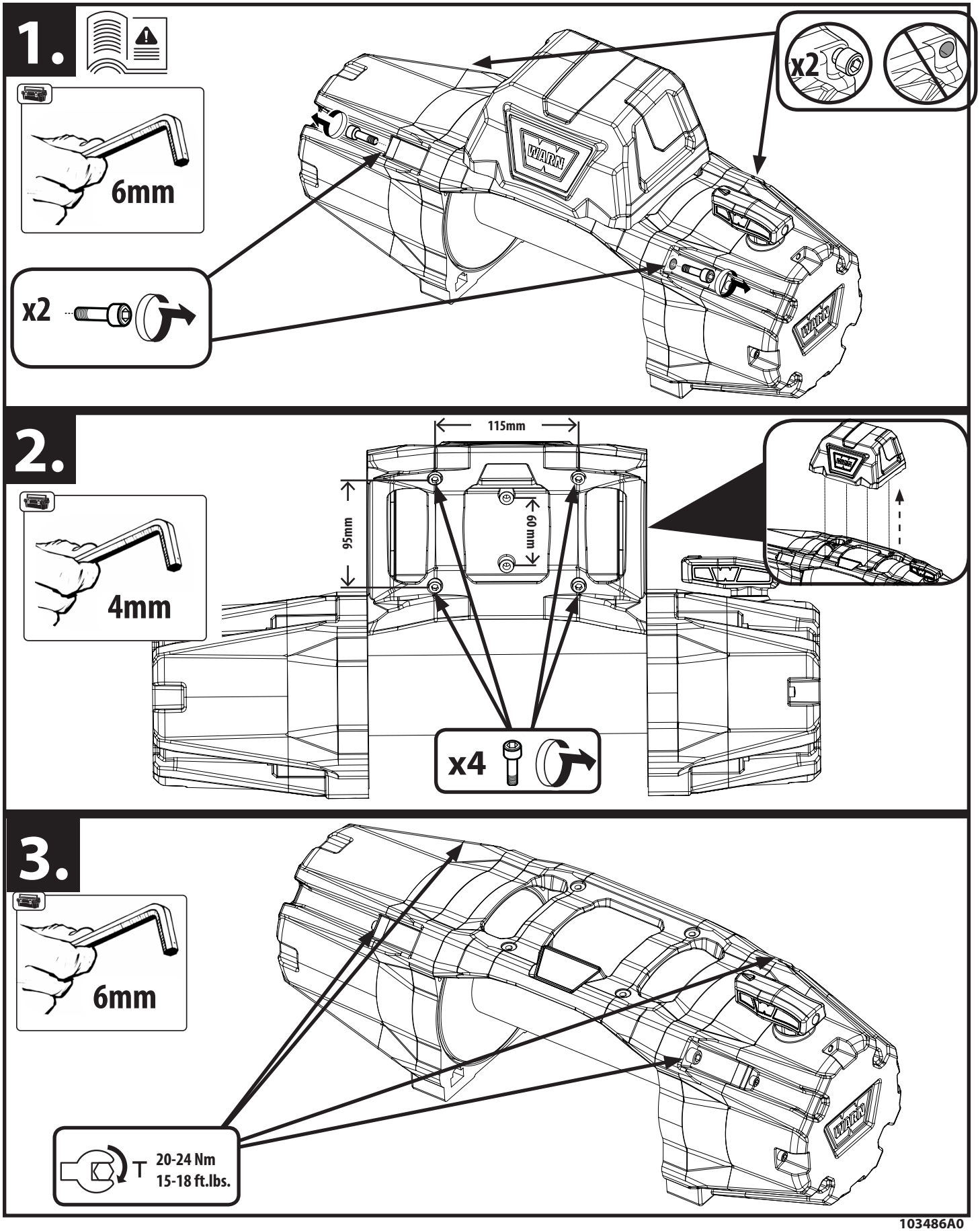

103486A0